Dimmer RF e WiFi
RGB, RGBW e CCT

Dimmer RF: è il sistema di controllo luci cambiacolori mediante un apparecchio trasmittente (RF sender) e un ricevitore (RF receiver) che dialogano fra loro in radiofrequenza fino a 20 mt di distanza

RF sender: sono gli apparecchi trasmettitori adatti ad ogni esigenza: telecomandi - placche touch a parete - pulsanti.

Zone: verificare per ogni RF sender quante zone si possono controllare separatamente e per ogni zona, se utilizzata, prevedere un RF receiver.

Canali: Verificare per ogni RF receiver quanti canali ha l'apparecchio e quanti ampere per canale e in base a questo dimensionare l'impianto.

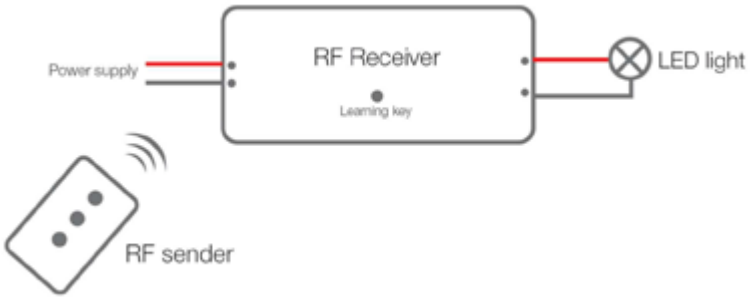

RF sender: placche Touch a parete

codice	modello	caratteristiche	dimensioni	zone
SR-2832	Wall Controller 2832	in 12..24Vdc - touch - 1 scena memorizzabile - pannello in vetro - bianco - retroilluminato - memory - 4° canale bianco separato	86x86x41 mm per scatola da inc. diam 60 mm	1
SR-2820B(IT)	Wall Controller 2820(IT)	in 12..24Vdc - touch - 4 scene memorizzabili - pannello in vetro - bianco - retroilluminato - memory - 4° canale bianco separato	120x80x41 mm per scatola da inc. 503	1
SR-2830C1(IT)	Wall Controller 2830C1(IT)	in 12..24Vdc - touch - 1 scene memorizzabile per zona - pannello in vetro - bianco - retroilluminato - memory - doppio slide touch sia RGB che White - 2 zone solo per led bianco e due zone per led RGB	86x86x29,1 mm per scatola da inc. diam 60 mm	2+2
SR-2830B(IT)	Wall Controller 2830B(IT)	in 12..24Vdc - touch - 2 scene memorizzabili per zona - pannello in vetro - bianco - retroilluminato - memory - doppio slide touch per CCT e dimmer	120x80x29,1 mm per scatola da inc. 503	4

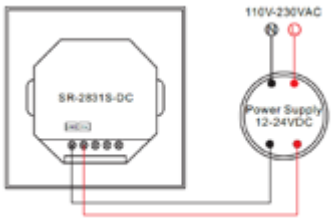

Dimmer RF. WiFi e bluetooth
RGB, RGBW e CCT

Dimmer RF: è il sistema di controllo luci cambiacolori mediante un apparecchio trasmittente (RF sender) e un ricevitore (RF receiver) che dialogano fra loro in radiofrequenza fino a 20 mt di distanza

RF sender: sono gli apparecchi trasmettitori adatti ad ogni esigenza: telecomandi - placche touch a parete - pulsanti.

Zone: verificare per ogni RF sender quante zone si possono controllare separatamente e per ogni zona, se utilizzata, prevedere un RF receiver.

Wifi e RF: tramite un convertitore di segnale da Wifi a RF è possibile collegare una rete domestica Wifi a un sistema di controllo luci RF e tramite l'app per Ios/Android EasyLighting è possibile controllare le luci con palmare, IPAD etc.

Bluetooth: nuova centralina per controllo luci tramite cellulare con bluetooth e specifica app da scaricare bluedimmer.com

RF ECO

codice	modello	caratteristiche	dimensioni	zone
RFControllerRGB	Centralina RGB RF 2,4Ghz	centralina e telecomando touch incluso - in 12..24Vdc -max 6 amp. per canale	35x65x22 mm	1
RFControllerRGBW	Centralina RGBW RF 2,4Ghz	centralina e telecomando touch incluso - in 12..24Vdc -max 6 amp. per canale	35x65x22 mm	1

RF sender: telecomandi

codice	modello	caratteristiche	dimensioni	zone
SR-2819S	Telecomando SR-2819S	4,5V - 3 scene memorizzabili - memory - per RGBW	55x120x17 mm	4
SR-2858Z4	Telecomando Sr-2858Z4	4,5V - 4 scene memorizzabili - memory - per RGBW - programmabile la sequenza colori - disponibile su richiesta anche modello RGBWA 5 ch.	52x153x19 mm	4
SR-2819SCCT	Telecomando SR-2819SCCT	4,5V - 3 scene memorizzabili - memory - per CCT bianco dinamico	55x120x17 mm	4

RF sender: pulsanti

codice	modello	caratteristiche	dimensioni	zone
SR-2833RGB	Placca con pulsanti SR-2833RGB	3Vdc batteria CR2430 - pannello in vetro - bianco - con due pulsanti doppi per on/off, play/pause e speed di 1 programma, dimmer e scelta fra 10 colori statici	86x86x13,8 mm non serve scatola incasso	1

Controller 4 canali Bluetooth - app bluedimmer.com

codice	modello	caratteristiche	dimensioni	zone
DLX1224-4CV-BLE	Centralina 4ch bluetooth 12-24V	centralina per dimmer bianco - bianco dinamico e RGBW - in 12..24Vdc - out 4 ch max 5 amp. per canale - predisposto con comando anche con 2 pulsanti (uno x dimmer e secondo per RGBW e TW)	54x86x26 mm	1
DLX1224-4CC350-BLE	Centralina 4ch bluetooth 350mA	centralina per dimmer bianco - bianco dinamico e RGBW - in 12..24Vdc - out 4 ch max 8,4W (6 led 350mA) per canale - predisposto con comando anche con 2 pulsanti (uno x dimmer e secondo per RGBW e TW)	54x86x26 mm	1

Dimmer RF e WiFi
RGB, RGBW e CCT

Dimmer RF: sistema di controllo luci RGB mediante un apparecchio trasmittente (RF sender) e un ricevitore (RF receiver) che dialogano fra loro in radiofrequenza

RF receiver: sono gli apparecchi riceventi (vedi schema). Verificare per ogni RF receiver quanti canali ha l'apparecchio e quanti ampere per canale e in base a questo dimensionare l'impianto.

Canali: Verificare per ogni RF receiver quanti canali ha l'apparecchio e quanti ampere per canale e in base a questo dimensionare l'impianto.

Amplificatori: collegando con cavo un amplificatore ad ad un ricevitore (RF receiver) è possibile espandere l'impianto senza limiti e in modo economico.

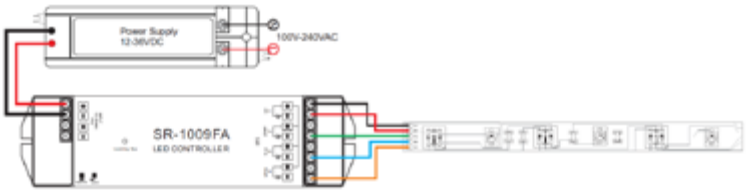

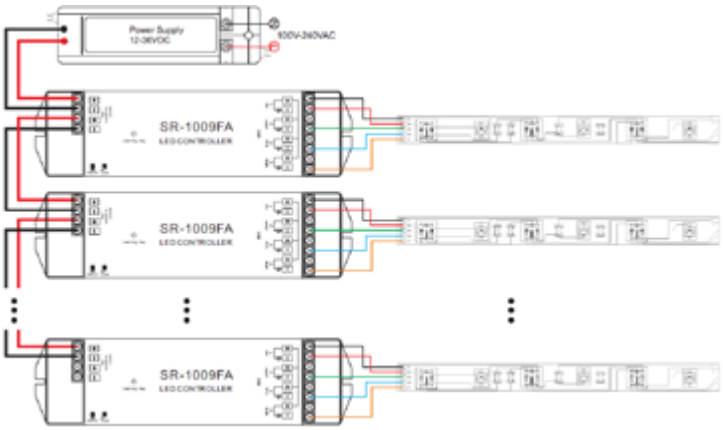

RF receiver

codice	modello	caratteristiche	dimensioni	canali in uscita
SR-1009FA	Ricevitore SR-1009FA 12 o 24Vdc	in 12 o 24Vdc - out 4 canali ciascuno con max 5 Amp. (60W - 120W max per ognuno dei 4 canali)	46x178x18 mm	4
SR-1009FA3	Ricevitore SR-1009FA3 350mA	in 12 o 24Vdc e out 4 canali ciascuno con max 3 o 6 led 350mA per ognuno dei 4 canali	46x178x18 mm	4

Convertitori da Wifi a RF

codice	modello	caratteristiche	dimensioni	controllo
SR-2818WiTR	Convertitore da WiFi a RF	Completo di alimentatore a spina	50x99x20mm	Wifi
SR-2818WinD	Convertitore da Wifi a RF e DMX	Senza antenna a vista - completo di alimentatore - conversione sia a segnale RF che DMX512 con cavo	85x110x24 mm	Wifi

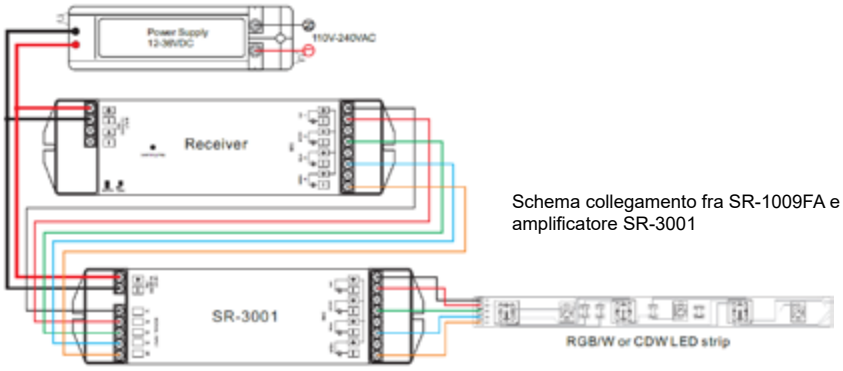

Schema collegamento fra SR-1009FA e amplificatore SR-3001

Amplificatori

codice	modello	caratteristiche	dimensioni	canali in uscita
SR-3001	Amplificatore SR-3001 12 o 24Vdc 4 canali	in 12 o 24Vdc - out 4 canali ciascuno con max 5 Amp. (60W - 120W max per ognuno dei 4 canali)	46x178x18 mm	4
SR-3002	Amplificatore SR-3002 12 o 24Vdc 4 canali	in 12 o 24Vdc - out 4 canali ciascuno con max 8 Amp. (96W - 192W max per ciascuno dei 4 canali)	58x168x28	4
SR-3011	Amplificatore SR-3011 out 350mA 4 canali	in 12 o 24Vdc e out 4 canali ciascuno con max 3 o 6 led 350mA per ognuno dei 4 canali	46x178x18 mm	4